Řetěz	12B
z	16
t	19,05
b1	11,68
d1	12,07
R1	6,1
R2	15,7
R3	18,1

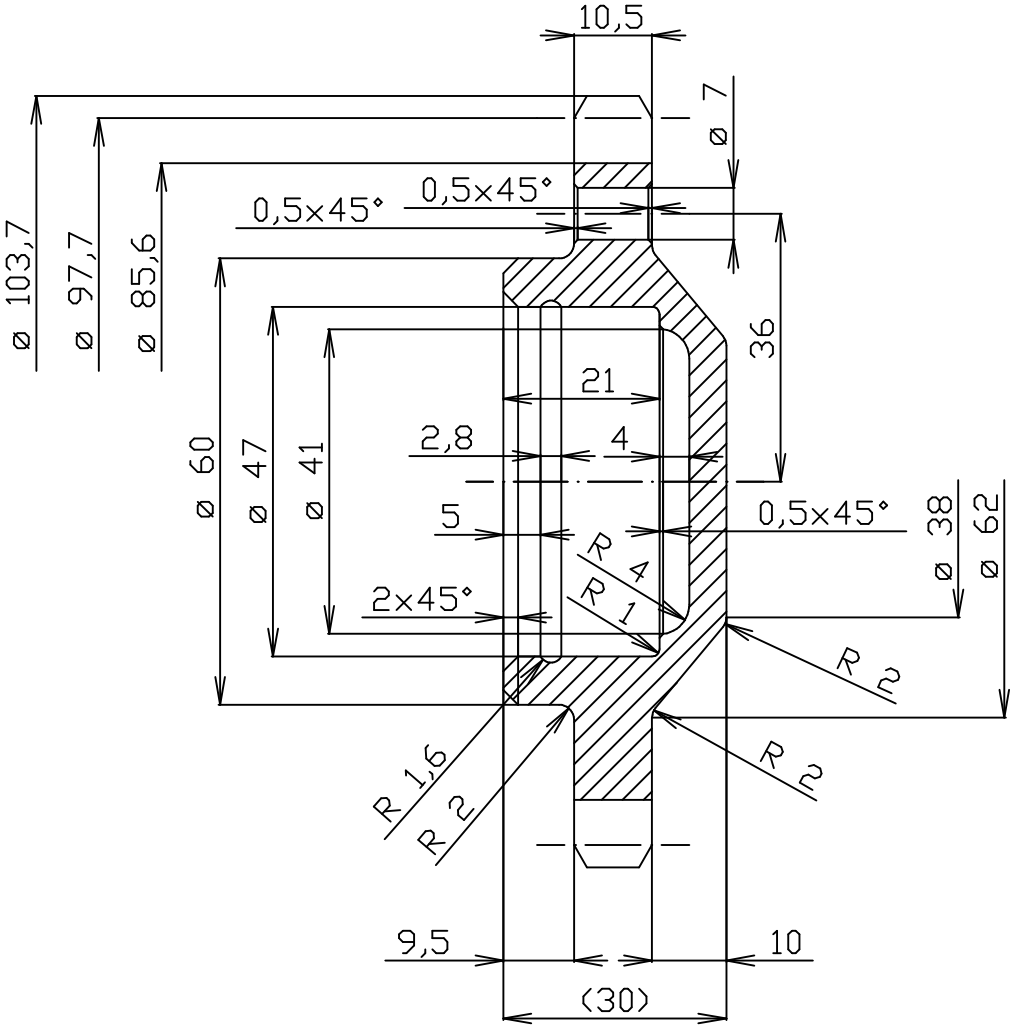

INDEX	ZMĚNA	DATUM	PODPIS

ROZMĚR ø105x32	NORMA	MNOŽSTVÍ 1	MĚŘÍTKO 1:1
ZN.MAT 11 523			
VYPRAC.	DATUM 2.9.2004	HMOTNOST	Č.V.
NÁZEV ŘETĚZKA 3/4″ (z=16)		Čís. výkr.	Poz.